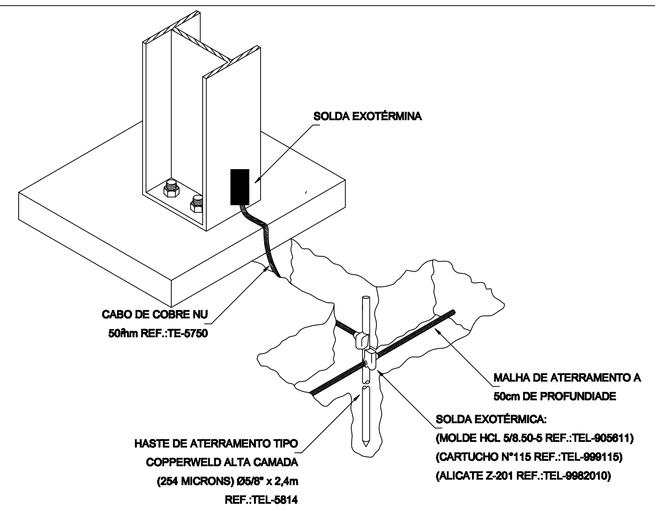

DETALHE 01

ATERRAMENTO DE PILAR METÁLICO

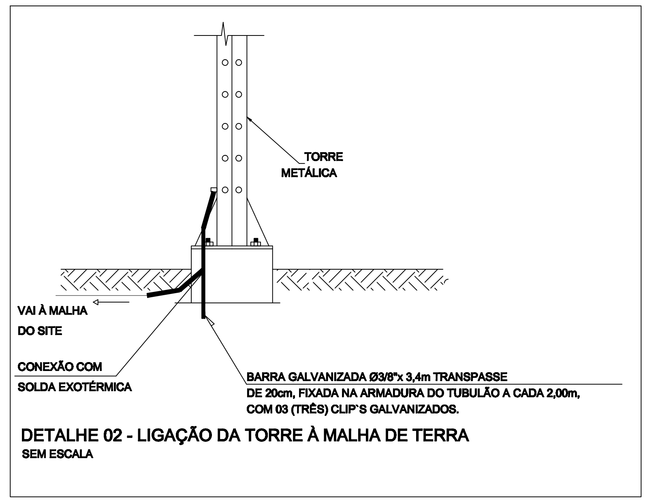

DETALHE 02 - LIGAÇÃO DA TORRE À MALHA DE TERRA

SEM ESCALA

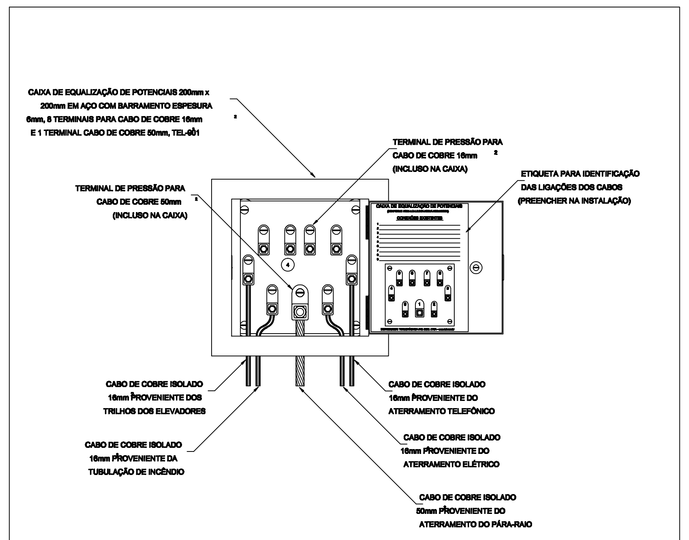

EXEMPLO DE LIGAÇÕES POSSÍVEIS

NA CAIXA DE EQUALIZAÇÃO (LEP/TAP)

DETALHE 03

SEM ESCALA

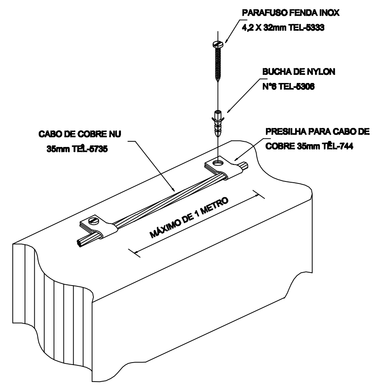

DETALHE DA FIXAÇÃO DO

CONDUTOR DO SPDA NA CAPTAÇÃO

DETALHE 04

SEM ESCALA

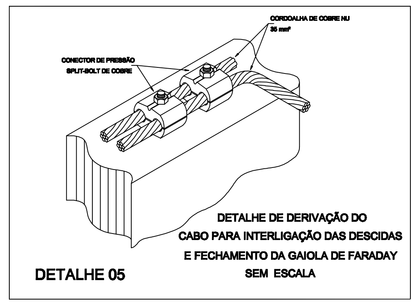

DETALHE 05

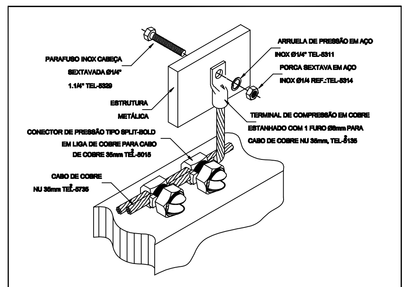

DETALHE 06

CONEXÃO EM ESTRUTURAS METÁLICAS

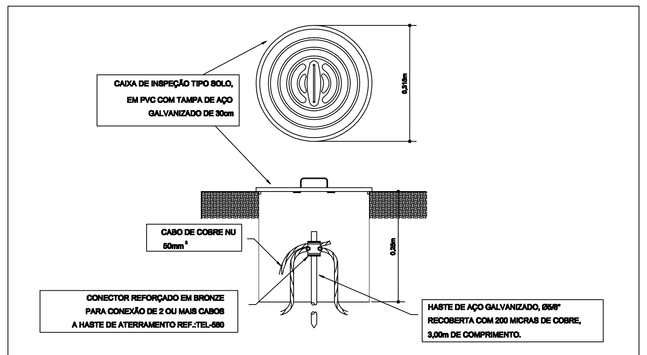

DETALHE DE INSTALAÇÃO DE

CAIXA DE INSPAÇÃO TIPO SOLO

DETALHE 07

SEM ESCALA

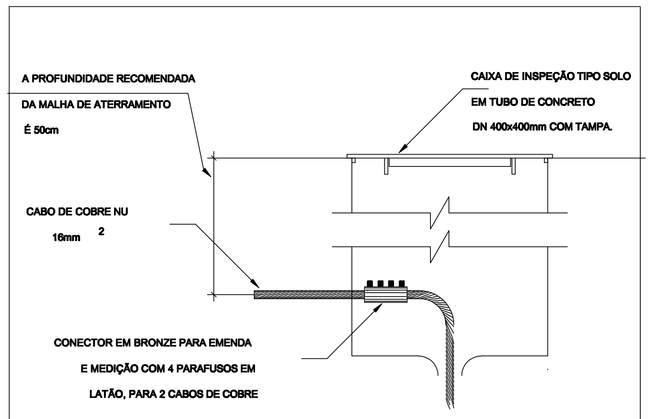

DETALHE 08 - CAIXA DE INSPENÇÃO

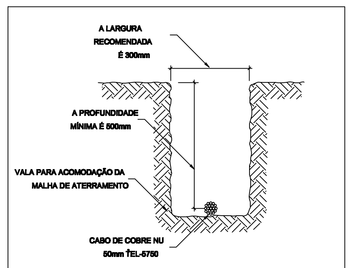

DETALHE DA VALA

DA MALHA DE ATERRAMENTO

DETALHE 09

SEM ESCALA

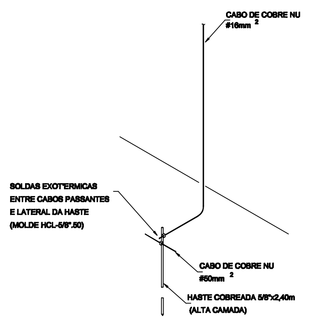

DETALHE 10

CONEXÃO ENTRE OS CABOS DE DESCIDA

E A MALHA DE ATERRAMENTO

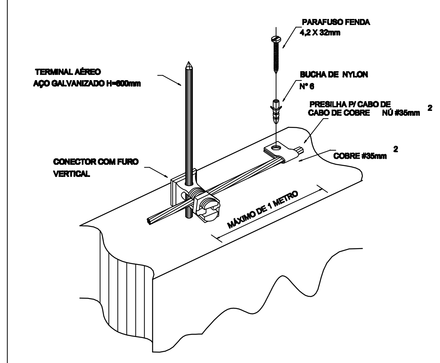

DETALHE 11 - DA INTERLIGAÇÃO DA MALHA

CAPTORA COM A BARRA CONDUTORA DE DESCIDA

S/ESC. - COTAS EM METROS

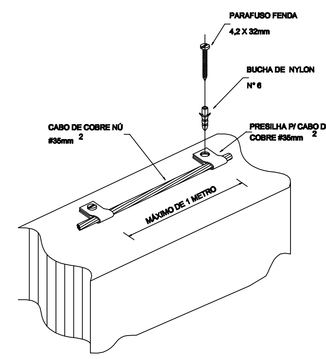

DETALHE 12 - FIXAÇÃO DO

CABO CAPTOR NAS MURETAS

S/ESC. - COTAS EM METROS

DETALHE 13

DETALHE DE ATERRAMENTO

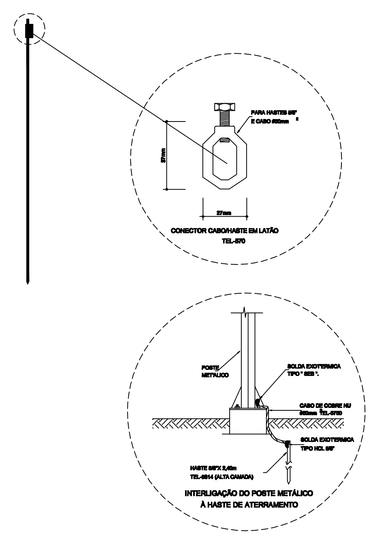

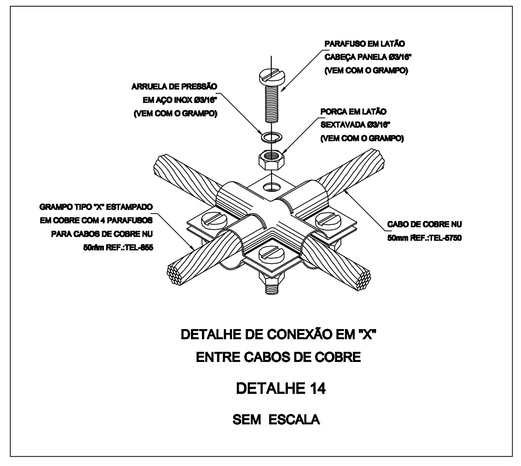

DETALHE DE CONEXÃO EM "X"

ENTRE CABOS DE COBRE

DETALHE 14

SEM ESCALA

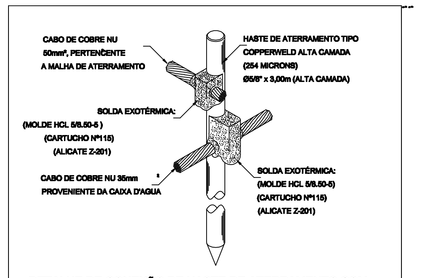

DETALHE DE CONEXÃO DE HASTE DE ATERRAMENTO COM

CORDOALHAS DE COBRE USANDO SOLDA EXOTERMICA

SEM ESCALA

DETALHE 15

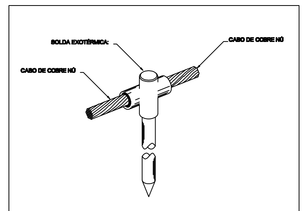

DETALHE 16

SOLDA EXOTÉRMICA ENTRE HASTE E CABOS

ALICATE	MOLDE	CARTUCHO	SOLDA CABO X CABO
Z-201	CCH 09.05	HAL 90	09mm2 X 09mm2 TIPO "T"
Z-600	HCT 09.05	HAL 115	09mm2 X 09mm2 TIPO "T"
Z-600	HCT 09.09	HAL 90	09mm2 X 09mm2 TIPO "T"
Z-600	CCH 09.09	HAL 90	09mm2 X 09mm2 TIPO "T"

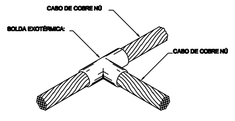

DETALHE 17

SOLDA EXOTÉRMICA ENTRE CABOS "T"

ALICATE	MOLDE	CARTUCHO	SOLDA CABO X CABO
Z-201	CCH 09.05	HAL 90	09mm2 X 09mm2 TIPO "T"
Z-600	CCH 09.05	HAL 90	09mm2 X 09mm2 TIPO "T"
Z-600	CCH 09.09	HAL 90	09mm2 X 09mm2 TIPO "T"

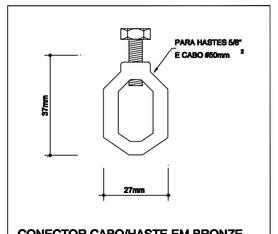

CONECTOR CABO/HASTE EM BRONZE

DETALHE 18

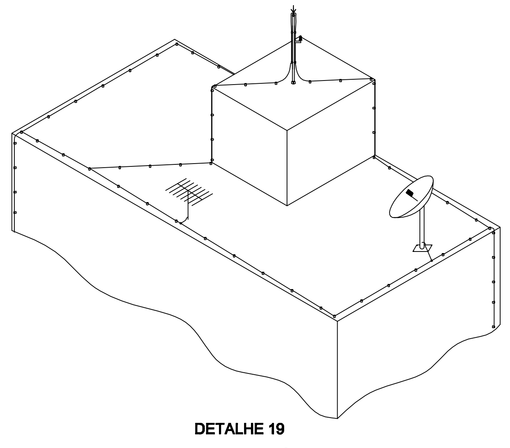

DETALHE 19

INTERLIGAR TODA PARTE METÁLICA DA COBERTURA

NO PONTO MAIS PRÓXIMO DO ATERRAMENTO (UNIFICAR POTENCIAL)

ESPAÇO PARA O CREA:

ESPAÇO PARA O CREA:

ESPAÇO PARA BMTT:

ESPAÇO PARA CÁLCULO DE ÁREA:

TERRENO	2.604,06 m²
CONSTRUÇÃO	886,11 m²
PAVIMENTAÇÃO	1.072,02 m²
COBERTA	646,00 m²

ESPAÇO PARA APROVAÇÃO BMCOU:

PROPRIETÁRIO: FUNJURIS - FUNDO ESPECIAL DE MODERNIZAÇÃO DO PODER JUDICIÁRIO

RESPONSÁVEL TÉCNICO:

PROJETO: GEORGE MAGNO TENÓRIO PEIXOTO - CREA 020415173-2

PROJETO SPDA

PILAR

NOME DO EMPREENDIMENTO:

FÓRUM DA COMARCA DE CACIMBINHAS

ENDEREÇO DO EMPREENDIMENTO:

RUA NOSSA SENHORA DA PENHA
CACIMBINHAS - AL.

DESENHO: WAGNER MARQUES DA SILVA

CLIENTE:

PODER JUDICIÁRIO DE ALAGOAS

IDENTIFICAÇÃO DO PROJETO:

DETALHES - SPDA

Nº DA PRANCHA:

SP 02/02

REV 0 | NOME DO ARQUIVO | ESCALA/ INDICADA

A0/0870/03/12

ESTE PROJETO NÃO PODERÁ SOFRER ALTERAÇÕES SEM ORDEM EXPRESSA DO AUTOR.